●データ入稿テンプレート

品番:00712-MTC

サイズ: F　※原寸の目安サイズ になります。

□入稿データは原寸で作成してください。
□デザインは　　の中にお願いします。
□文字はアウトライン化してください。
□シルク印刷の色指示はPANTON Solid Coated・トムスカラーで指示してください。
　[ツールバー ➡　ウィンドウ　➡　スウォッチ]　からも選択できます。
□転写、インクジェット印刷はカラーモードをCMYKにてご入稿ください。
□Photoshop画像を使用の際は、原寸で300～400pixel/inch、埋め込み形式でお願いします。
□線の太さは2pt(0.7mm)以上で作成してください。0.7mm以下は再現できない場合がございます。
□エンベロープ、ブレンド、パターンなどは「分割・拡張」してください。
□ブラシや線、塗りなどでアピアランスを使用の場合は、「アピアランスを分割」してください。
□入稿データサイズをボディサイズに合わせて変更すると、サイズ事に製版が必要となります。
□モノクロ写真データは、網がけ(ハーフトーン加工)をせずに、グレースケールで入稿ください。

プリント可能サイズ

(デザインはサイズ内に納めてください)

箇所 ＼ ボディサイズ	F
1 フロント (左・右)	W5×H5
2 フロント	W10×H5
3 サイド	W5×H5
4 バック	W5×H3

(単位：cm)

版下SIZE　フロント：W○○.○cm x H○○.○cm
プリント色　① □ PANTONE ○○○○○○
② □ PANTONE ○○○○○○
③ □ PANTONE ○○○○○○

版下SIZE　フロント：W○○.○cm x H○○.○cm
プリント色　① □ PANTONE ○○○○○○
② □ PANTONE ○○○○○○
③ □ PANTONE ○○○○○○

版下SIZE　左サイド：W○○.○cm x H○○.○cm
プリント色　① □ PANTONE ○○○○○○
② □ PANTONE ○○○○○○
③ □ PANTONE ○○○○○○

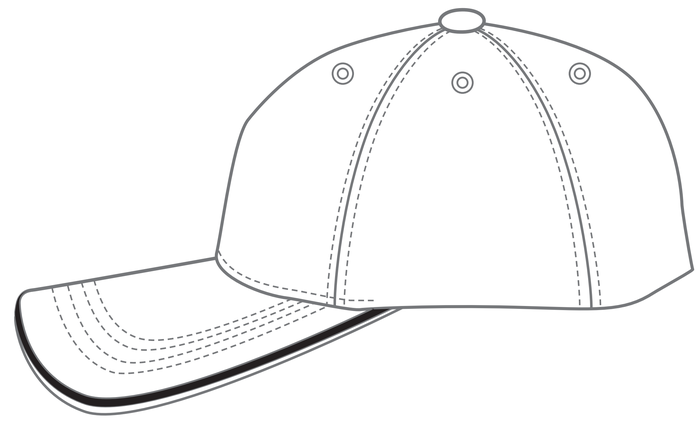

版下SIZE　右サイド：W○○.○cm x H○○.○cm
プリント色　① □ PANTONE ○○○○○○
② □ PANTONE ○○○○○○
③ □ PANTONE ○○○○○○

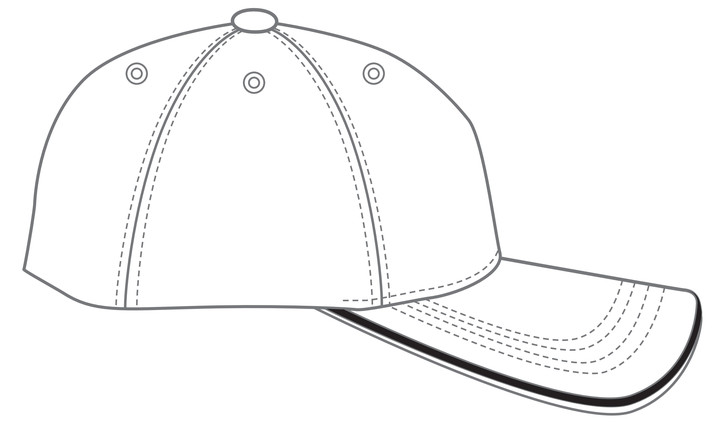

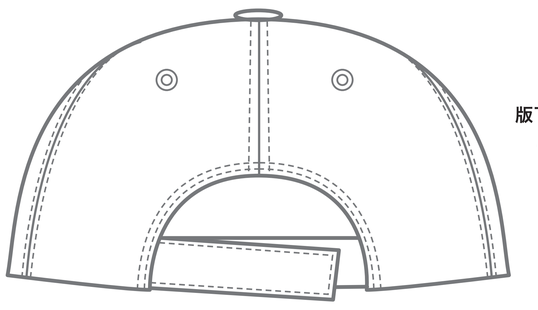

版下SIZE　バック：W○○.○cm x H○○.○cm
プリント色　① □ PANTONE ○○○○○○
② □ PANTONE ○○○○○○
③ □ PANTONE ○○○○○○

ボディカラーチャート

ボディ色は、【ツールバー ➡ スポイトツール 】を使用して色変更を行ってください。

ボディ色　つばサンド色
□ × □

※商品と加工の特性上、印刷色の仕上がりが若干変わる場合がございます。予めご了承ください。